Рекомендации для авторов по подготовке и оформлению рукописи для публикации в журнале ЭкиС

В рукописи должны содержаться результаты новых разработок сенсоров, электронных компонентов, средств измерительной и вычислительной техники, источников электропитания, телекоммуникаций, промышленных АСУ, тестового оборудования, технологий поверхностного монтажа и т.п., соответствующих основным рубрикам журнала. В рукописи желательно указать использованную при разработке элементную базу и типы измерительного и испытательного оборудования. Основные технические характеристики должны быть сведены в таблицы.

Объем рукописи не должен превышать 8 страниц. Текст должен быть представлен в формате текстового редактора Microsoft Word, размер шрифта 12, без переносов, через 1.5 интервала. Рисунки выполняют в виде векторных (формат EPS, AI или CDR) и растровых изображений с разрешением не менее 300 точек/дюйм (dpi) в форматах TIFF и прилагают к статье отдельными графическими файлами. Недопустимо использовать встроенный графический редактор Microsoft Word.

Рукопись должна включать название и аннотацию статьи, на русском и английском языках с объемом аннотации не более 30 слов, а также фамилии и иинициалы авторов на русском и английском языках.

Название статьи должно быть максимально кратким (до 8 слов, не более 2 строк). Ключевое слово в названии статьи – существительное в именительном падеже.

Список используемых источников приводится в конце статьи и составляется в последовательности, соответствующей порядку ссылок в тексте, источники указываются на языке оригинала. Например:

1. Мартынов В.А., Райков П.Н. Кварцевые резонаторы. – М.: Сов. радио, 1976. – 64 с.
2. Карлащук В.И. Электронная лаборатория на IBM PC. Программа Electronics Workbench и ее применение. Изд. 3-е, переработанное и дополненное. – М.: СОЛОН-Пресс, 2003. – 736 с.
3. Кардашев Г.А. Виртуальная электроника. Компьютерное моделирование аналоговых устройств. – М.: Горячая линия – Телеком, 2002. – 260 с: – (Массовая радиобиблиотека; 1251).
4. Макаренко В., Зелинский А. Особенности моделирования генераторов на логических элементах с помощью программы NI Multisim // ЭКиС – Киев: VD MAIS, 2010, № 5.

Рукопись сопровождается электронной версией на дискете или направляется по электронной почте по адресу: ekis@vdmais.kiev.ua.

К рукописи прилагаются сведения об авторах: фамилия, имя, отчество, ученая степень, служебный адрес с указанием почтового индекса, сведения о должностном положении, e-mail, служебный телефон.

Допечатная подготовка и публикация статей выполняются бесплатно.

Принятые к опубликованию или ранее опубликованные в журнале ЭКиС статьи не могут быть напечатаны без разрешения редакции журнала ЭКиС в других журналах Украины или стран ближнего зарубежья. Материалы, ранее опубликованные в других журналах Украины или стран ближнего зарубежья, для опубликования в журнале ЭКиС не принимаются. Авторы, направившие статью одновременно в несколько журналов, включая журнал ЭКиС, во избежание недоразумений должны предупредить об этом редакцию журнала ЭКиС.

Решение о возможности перепечатки статей, опубликованных в ЭКиС, другими журналами Украины или ближнего зарубежья принимается редакцией без согласования с автором.

Все формулы выполняются в соответствии с ДСТУ 3008-95 (Державний стандарт України. Документація. Звіти у сфері науки і техніки. Структура і правила оформлення). Для набора обозначений физических величин используют редактор формул Microsoft Equation Editor или Math Type:

- переменные, латинские буквы – курсивом, Times New Roman;
- функции, цифры, кириллица – прямым шрифтом, Times New Roman;
- матрицы, векторы – полужирным, прямым, Times New Roman;
- греческие буквы, символы – прямым шрифтом (стиль Text), Symbol;
- индексы – латинские буквы курсивом, греческие, кириллица и цифры – прямым шрифтом;
- размеры: обычный – 12 пт, большой индекс – 7 пт, малый индекс – 6 пт, большой символ – 14 пт, малый символ – 11 пт.

Химические формулы набирают прямым шрифтом.

Прямым шрифтом латинского алфавита набирают обозначения:

- чисел подобия: **Ar** (Архимеда), **Bi** (Био), **Bo** (Больцмана), **Eu** (Ейлера), **Fr** (Фруда), **Fo** (Фурье), **Ga** (Галилея), **Gu** (Тухмана), **Ki** (Кирпичева), **Lp** (Лапласа), **M** (Маха), **Ma** (Марангони), **Nu** (Нуссельта), **Pe** (Пекле), **Pr** (Прандтля), **Re** (Рейнольдса), **Se** (Шмидта), **Sh** (Шервуда), **St** (Стантона), **We** (Вебера) и др.;
- тригонометрических, гиперболических, обратных круговых, обратных гиперболических функций – **cos, sin, arcsin, sh** и др.;
- температуры в кельвинах (**K**), градусах Цельсия (**°C**) и Фаренгейта (**°F**);

- условных математических сокращений максимума и минимума (**max, min**), оптимального значения величин (**opt**), постоянства значения величины (**const, idem**), знаков границ (**lim, Lim**), логарифмов десятичных, натуральных и с любым основанием (**lg, ln, log**), экспоненты (**exp**) и др.

Перед формулой и после нее оставляется пустая строка. После формулы обязателен знак препинания – точка или запятая.

Пояснение общепринятых обозначений (*например*, π, *e*) можно не давать. Пояснения начинают словом "где" без двоеточия. В конце каждого пояснения ставят точку с запятой, а в конце последнего – точку.

Примеры написания формул.

Частота резонанса определяется соотношением

$$f_p = 1/2\pi\sqrt{L_s \frac{C_s C_0}{C_s + C_0}},$$

где f_p – частота параллельного резонанса; L_s – индуктивность последовательного резонансного контура; C_s – емкость последовательного колебательного контура; C_0 – статическая емкость резонатора.

Выходное напряжение делителя определяется выражением

$$U_{\text{вых}} = U_{\text{вх}} R_2 / (R_1 + R_2).$$

Падение напряжения на резисторе $R2$ можно найти по формуле $U_{R2} = I_{\text{вх}} R_2$.

Не следует использовать индекс в индексе $U_{R_2} = I_{\text{вх}} R_2$.

На рисунках элементы функциональных (структурных) схем обозначают аббревиатурами или указывают полное название элемента. Расшифровка аббревиатур дается в тексте статьи сразу после ссылки на рисунок.

Все рисунки должны иметь подписи, которые выравнивают по центру. Подписи к рисункам выполняются курсивом шрифтом Times New Roman (кегль 12). Не допускается группировать подпись с рисунками. Ссылки на все рисунки обязательны, приводятся до их размещения в тексте и оформляются следующим образом: как показано на рис. 1 или (рис. 1). Если на рисунке есть две или более отдельных части (фрагмента), под каждой из них следует ввести буквенное обозначение. Для обозначений используется кириллица, курсив и закрывающая круглая скобка, как показано на рис. 3. Буквы располагаются под отдельными частями рисунка (если части расположены горизнтально) или справа, если части рисунка

располагаются вертикально (рис. 3). Ссылки на отдельные части рисунка делаются следующим образом: на рис. 3, *а* показаны .... или (рис. 3, *а*).

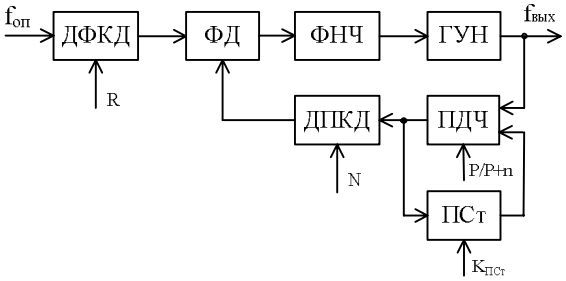

Рис. 1. Упрощенная функциональная схема синтезатора частоты с ФАПЧ

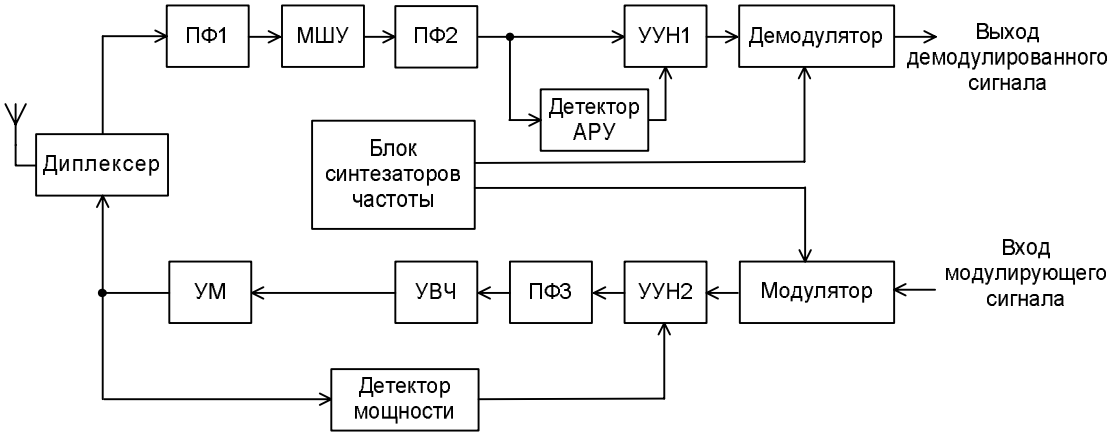

Рис. 2. Функциональная схема приемопередатчика

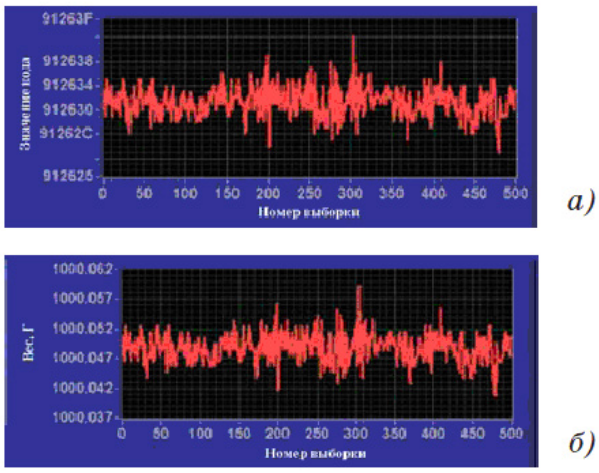

Рис. 3. Зависимость погрешности весоизмерительной системы, выраженной в кодах (а) и в граммах (б), от количества выборок

Элементы принципиальных схем выполняют в соответствии с ЕСКД. Позиционные номера (буквы и цифры) вписываются прямым шрифтом (рис. 4). При ссылке на элементы

принципиальной схемы следует использовать курсив для буквеных обозначений позиционных номеров. Например, резиторы *R*1 и *R*2, инверторы *DD*1.1 и *DD*1.2.

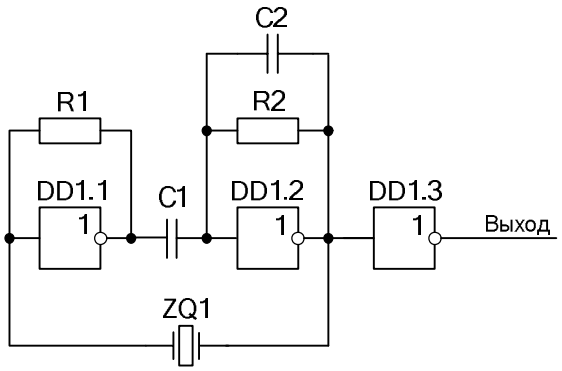

Рис. 4. Принципиальная схема кварцевого генератора

Все таблицы должны иметь заголовки, расположенные над ними. Заголовок выполняют курсивом и выравнивают по центру таблицы. Если таблиц в статье несколько, то каждой таблице присваивается очередной номер, а заголовок должен иметь вид, показанный в примере.

Таблица 2. Скорости передачи данных при различных видах модуляции

Наименование	Вид модуляции					
	DBPSK		DQPSK		D8PSK	
Сверточное кодирование (FEC)	вкл.	откл.	вкл.	откл.	вкл.	откл.
Число бит на поднесущую	0.5	1	1	2	1.5	3
Число бит/OFDM-символ	48	96	96	192	144	288
Скорость передачи, кбит/с	21.4	42.9	42.9	85.7	64.3	128.6

На все таблицы в тексте должны быть даны ссылки, размещаемые до них.

Изложение материала должно быть понятным, без повторов и дублирования в тексте данных таблиц и их заголовков, рисунков и подписей к ним.

Во время выбора единиц физических величин следует соблюдать требования Международной системы единиц (СИ).

В статье необходимо использовать терминологию, принятую Государственным стандартом.

За научное содержание изложенного материала и соблюдение терминологии несут ответственность авторы.